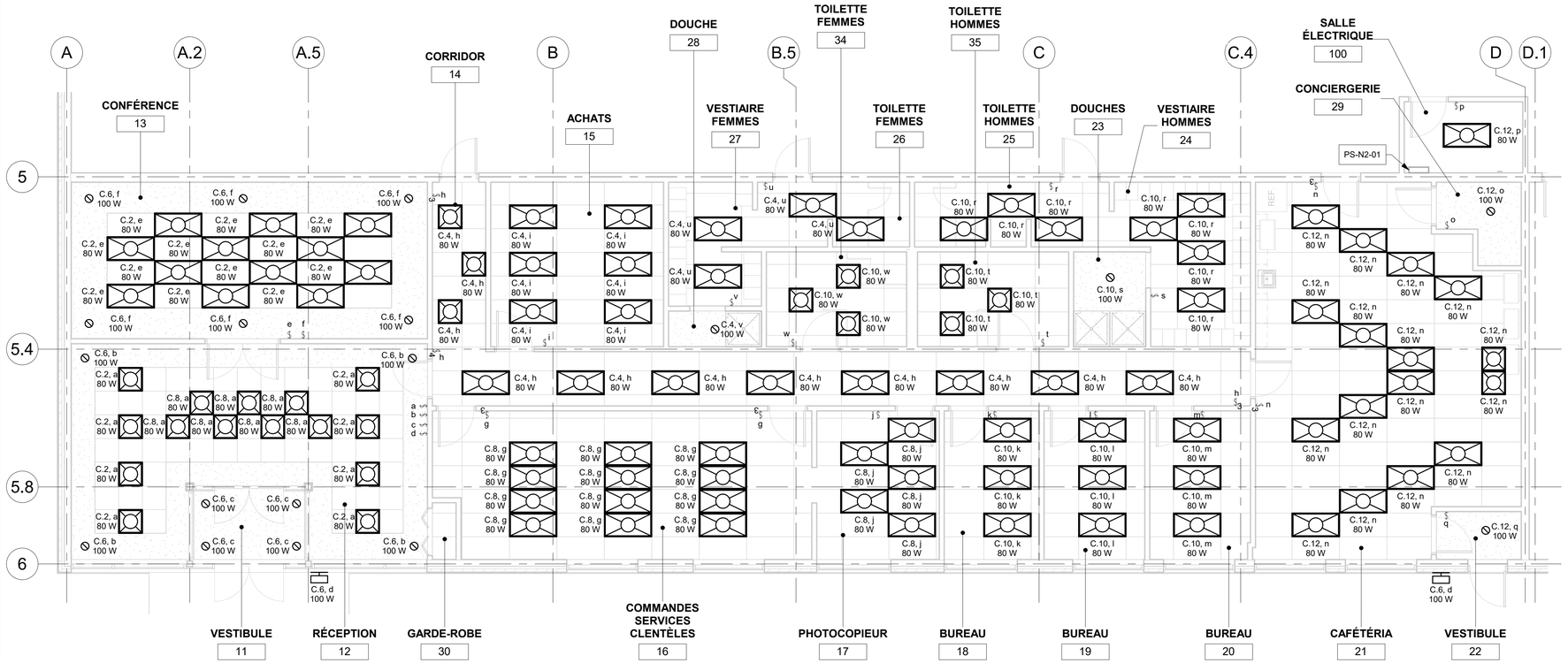

1 NIVEAU 1 - ÉCLAIRAGE
3/16" = 1'-0"

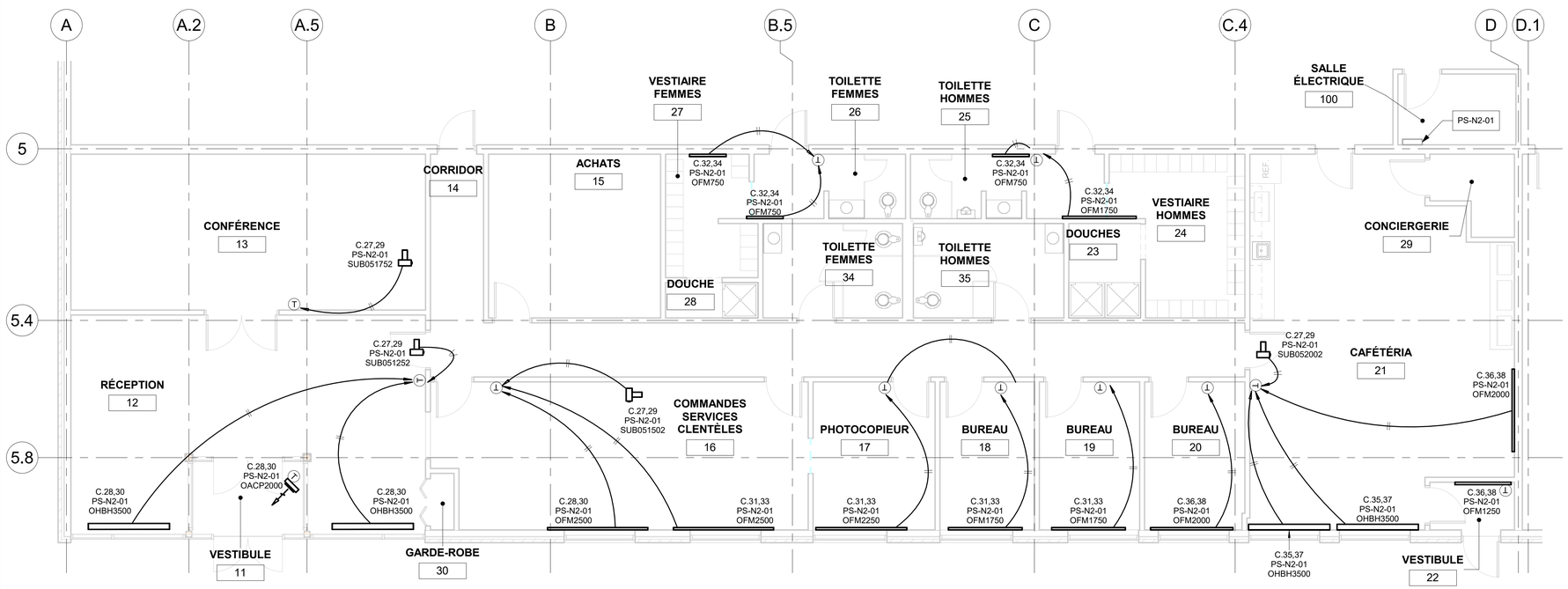

2 NIVEAU 1 - CHAUFFAGE
3/16" = 1'-0"

TABLEAU DES LOCAUX				
NOM	NUMÉRO	SURFACE (pi²)	CHARGE ÉCL.	CHARGE CHAUFFAGE
VESTIBULE	11	59	117 W	585 W
RÉCEPTION	12	488	976 W	4878 W
CONFÉRENCE	13	397	794 W	3968 W
CORRIDOR	14	381	761 W	3806 W
ACHATS	15	202	405 W	2023 W
COMMANDES SERVICES CLENTÈLES	16	389	779 W	3894 W
PHOTOCOPIEUR	17	130	260 W	1302 W
BUREAU	18	100	201 W	1003 W
BUREAU	19	107	213 W	1066 W
BUREAU	20	106	213 W	1063 W
CAFÉTÉRIA	21	634	1269 W	6343 W
VESTIBULE	22	29	58 W	290 W
DOUCHES	23	49	97 W	487 W
VESTIAIRE HOMMES	24	134	269 W	1343 W
TOILETTE HOMMES	25	88	177 W	883 W
TOILETTE FEMMES	26	70	139 W	697 W
VESTIAIRE FEMMES	27	77	154 W	771 W
DOUCHE	28	24	47 W	235 W
CONCIERGERIE	29	40	79 W	397 W
GARDE-ROBE	30	10	19 W	96 W
TOILETTE FEMMES	34	95	189 W	946 W
TOILETTE HOMMES	35	102	204 W	1020 W
LABORATOIRE	36	654	1308 W	6539 W
SALLE ÉLECTRIQUE	100	60	120 W	600 W

TABLEAU APPAREILS DE CHAUFFAGE			
NOM PIÈCE	NUMÉRO	MODÈLE	FABRICANT
VESTIBULE	11	OACP2000	Ouellet
RÉCEPTION	12	OHBH3500	Ouellet Canada
RÉCEPTION	12	OHBH3500	Ouellet Canada
RÉCEPTION	12	SUB051252	Stelpro
CONFÉRENCE	13	SUB051752	Stelpro
COMMANDES SERVICES CLENTÈLES	16	OFM2500	Ouellet Canada
COMMANDES SERVICES CLENTÈLES	16	OFM2500	Ouellet Canada
COMMANDES SERVICES CLENTÈLES	16	SUB051502	Stelpro
PHOTOCOPIEUR	17	OFM2250	Ouellet Canada
BUREAU	18	OFM1750	Ouellet Canada
BUREAU	19	OFM1750	Ouellet Canada
BUREAU	20	OFM2000	Ouellet Canada
CAFÉTÉRIA	21	OFM2000	Ouellet Canada
CAFÉTÉRIA	21	OHBH3500	Ouellet Canada
CAFÉTÉRIA	21	OHBH3500	Ouellet Canada
CAFÉTÉRIA	21	SUB052002	Stelpro
VESTIBULE	22	OFM1250	Ouellet Canada
TOILETTE HOMMES	25	OFM750	Ouellet Canada
TOILETTE HOMMES	25	OFM1750	Ouellet Canada
TOILETTE FEMMES	26	OFM750	Ouellet Canada
VESTIAIRE FEMMES	27	OFM750	Ouellet Canada

Centre intégré mécanique | métallurgie | électricité
CIMME.CA
FORMATION PROFESSIONNELLE

NOTE(S) SPÉCIFIQUE(S):

1. SAUF INDICATIONS CONTRAIRE, TOUS LES APPAREILS D'ÉCLAIRAGE SERONT ALIMENTÉS PAR LE PANNEAU "PS-N2-01".

No.	Description	Date
A	ÉMIS POUR PRÉLIMINAIRE 30%	24/XX/XX
B	ÉMIS POUR PRÉLIMINAIRE 70%	24/XX/XX
C	ÉMIS POUR PRÉLIMINAIRE 100%	24/XX/XX
0	ÉMIS POUR SOUMISSION	24/XX/XX

CIMME

Mc LANE

ÉCLAIRAGE ET CHAUFFAGE

No. Groupe:	DB-XXX
Date:	2024-05-07
Dessiné par:	VOTRE NOM
Vérifié par:	C.ALEXANDRE

E300

Éch.: 3/16" = 1'-0"

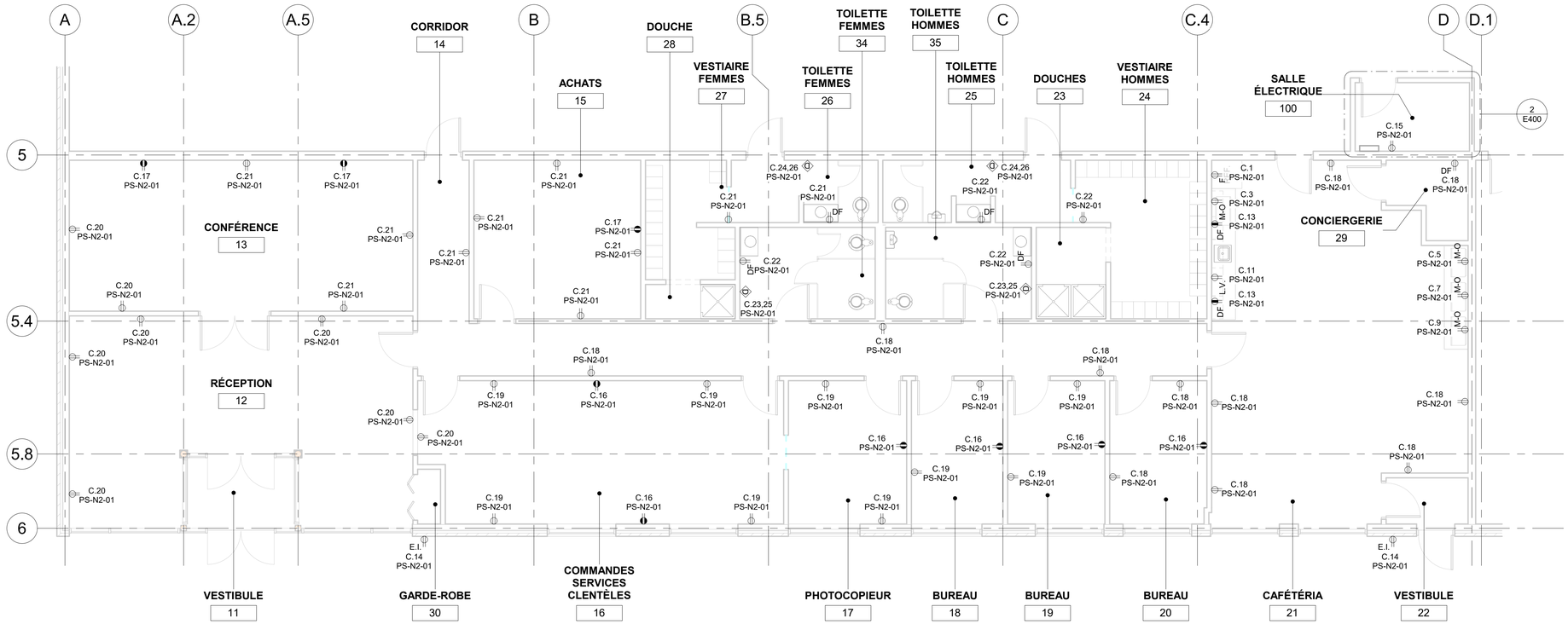

1 NIVEAU 1 - SERVICES
3/16" = 1'-0"

Branch Panel: PS-N2-01

Location: CAFÉTÉRIA 21
Supply From:
Mounting: Recessed
Enclosure: Type 1

Volts: 120/208 V
Phases: 3
Wires: 4

A.I.C. Rating:
Mains Type:
Mains Rating: 225 A
MCB Rating: 1 A

Notes:

CKT	Circuit Description	Trip	Poles	A		B		C		Poles	Trip	Circuit Description	CKT
1	PRISE RÉFRIGÉRATEUR, LOCAL 21	15 A	1	180 W	1600 W					1	20 A	ÉCL. LOCAL 12, 13	2
3	PRISE MICRO-ONDE, LOCAL 21	15 A	1			180 W	1780 W			1	20 A	ÉCL. LOCAL 14, 15, 26, 27, 28	4
5	PRISE MICRO-ONDE, LOCAL 21	15 A	1					180 W	1600 W	1	20 A	ÉCL. AMBIANCE, LOCAL 11, 12, 13 +...	6
7	PRISE MICRO-ONDE, LOCAL 21	15 A	1	180 W	1920 W					1	20 A	ÉCL. LOCAL 12, 16, 17	8
9	PRISE MICRO-ONDE, LOCAL 21	15 A	1			180 W	1860 W			1	20 A	ÉCL. LOCAL 23, 24, 25, 34, 35	10
11	PRISE LAVE-VAISELLE, LOCAL 21	15 A	1					180 W	1560 W	1	20 A	ÉCL. LOCAL 21, 22, 29, 100	12
13	PRISE COMPTOIR, LOCAL 21	20 A	1	360 W	360 W					1	15 A	PRISES EXTÉRIEURS	14
15	PRISE PANNEAU, LOCAL 21	15 A	1			180 W	1080 W			1	15 A	PRISES ORDINATEUR, LOCAL 16, 17, 18, 19, 20	16
17	PRISES ORDINATEUR, LOCAL 13, 15	15 A	1					540 W	1980 W	1	20 A	PRISES, LOCAL 14, 20, 21	18
19	PRISES, LOCAL 16, 17, 18, 19	20 A	1	1800 W	1440 W					1	15 A	PRISES, LOCAL 12, 13, 16	20
21	PRISES, LOCAL 13, 14, 15, 26, 27	20 A	1			1800 W	720 W			1	15 A	PRISES, LOCAL 24, 25, 34, 35	22
23	SÈCHE-MAIN, LOCAL 34, 35	30 A	2					2300 W	2300 W	2	30 A	SÈCHE MAIN, LOCAL 25, 26	24
25				2300 W	2300 W								26
27	SERPENTIN, LOCAL 12, 13, 16, 21	40 A	2			2437 W	4187 W			2	40 A	CHAUFFAGE, LOCAL 11, 12, 16	28
29								2437 W	4187 W				30
31	CHAUFFAGE, LOCAL 16, 17, 18, 19	40 A	2	3095 W	1501 W					2	40 A	CHAUFFAGE, LOCAL 24, 25, 26, 27	32
33						3095 W	1501 W						34
35	CHAUFFAGE, LOCAL 21	40 A	2					2625 W	1969 W	2	30 A	CHAUFFAGE LOCAL 20, 21	36
37				2625 W	1969 W								38
39	ESPACE	--	1			--	--			1	--	ESPACE	40
41	LIBRE	20 A	1					0 W	0 W	1	20 A	LIBRE	42
			Total Load:	21482 W		18860 W		21723 W					
			Total Amps:	182 A		157 A		184 A					

Legend:

Load Classification	Connected Load	Demand Factor	Estimated Demand	Panel Totals	
Appliance - Dwelling Unit	9200 W	80.00%	7360 W		
Heating	6140 W	100.00%	6140 W	**Total Conn. Load:**	62059 W
Lighting - Dwelling Unit	10120 W	54.27%	5492 W	**Total Est. Demand:**	55129 W
Lighting - Exterior	200 W	125.00%	250 W	**Total Conn.:**	172 A
Receptacle	11340 W	94.09%	10670 W	**Total Est. Demand:**	153 A
Autre	25504 W	100.00%	25504 W		

Notes:

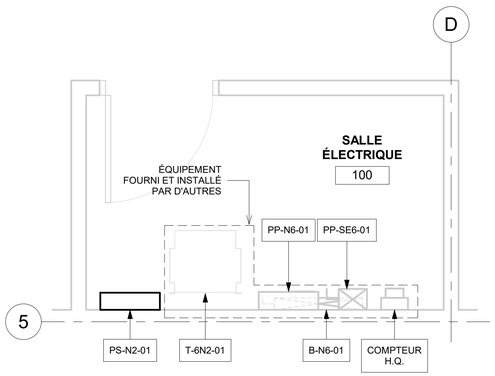

2 DÉTAIL - SALLE ÉLECTRIQUE
1/2" = 1'-0"

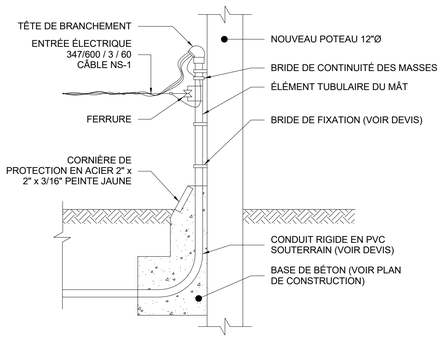

REMARQUES:
- LE POTEAU , LE MÂT ET LES ACCESSOIRES DEVRONT ÊTRE FOURNIS ET INSTALLÉS PAR L'ENTREPRENEUR EN ÉLECTRICITÉ.
- LA BASE DE BÉTON DEVRA ÊTRE FOURNIE ET INSTALLÉE PAR L'ENTREPRENEUR GÉNÉRAL.

3 DÉTAIL - MAT DE BRANCHEMENT
1/2" = 1'-0"

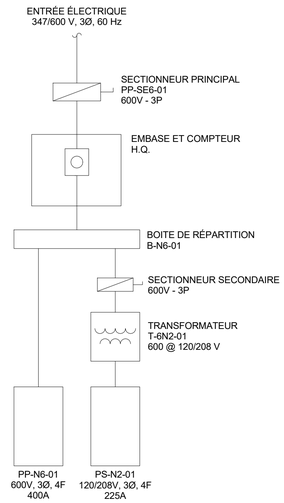

4 DIAGRAMME UNIFILAIRE
1/2" = 1'-0"

Centre intégré mécanique | métallurgie | électricité
CIMME.CA
FORMATION PROFESSIONNELLE

No.	Description	Date
A	ÉMIS POUR PRÉLIMINAIRE 30%	24/XX/XX
B	ÉMIS POUR PRÉLIMINAIRE 70%	24/XX/XX
C	ÉMIS POUR PRÉLIMINAIRE 100%	24/XX/XX
0	ÉMIS POUR SOUMISSION	24/XX/XX

CIMME

Mc LANE

SERVICES ET DÉTAILS

No. Groupe:	DB-XXX
Date:	2024-05-07
Dessiné par:	VOTRE NOM
Vérifié par:	C.ALEXANDRE

E400

Éch.: Comme indiqué